Basketball Anlage

Art. Nr.: 1175

Anleitung

- **Alle Basketballanlagen, müssen gemäß den Anweisungen zusammengebaut und ballastiert werden. Die Nichtbeachtung der Anweisungen kann zu schweren Verletzungen führen.**
- **Bitte lesen Sie vor der Montage alle Warnungen und Vorsichtsmaßnahmen durch. Es wird empfohlen, Kinder beim Spielen mit diesem Produkt zu beaufsichtigen. Dieses Produkt darf nur von 2 Erwachsenen zusammengebaut werden!!!**

⚠ SICHERHEITSHINWEISE ⚠

DIE NICHTBEACHTUNG DIESER SICHERHEITSHINWEISE KANN ZU SCHWEREN VERLETZUNGEN ODER SACHSCHÄDEN FÜHREN UND FÜHRT ZUM ERLISHT DER GARANTIE.
STELLEN SIE SICHER, DASS ALLE SPIELER MIT DEN REGELN FÜR DEN SICHEREN GEBRAUCH DER ANLAGE VERTRAUT SIND UND DIESE BEFOLGEN.
UM DIE SICHERHEIT ZU GEWÄHRLEISTEN, VERSUCHEN SIE NICHT, DIESES SYSTEM ZUSAMMENZUBAUEN, OHNE DIE ANWEISUNGEN SORGFÄLTIG ZU BEFOLGEN.
ÜBERPRÜFEN SIE DEN GESAMTEN KARTON UND DAS GESAMTE VERPACKUNGSMATERIAL AUF TEILE UND/ODER ZUSÄTZLICHES ANLEITUNGSMATERIAL.
BEVOR SIE MIT DER MONTAGE BEGINNEN, LESEN SIE DIE ANWEISUNGEN UND IDENTIFIZIEREN SIE DIE TEILE GEMÄß DIESER ANLEITUNG.
DIE ORDNUNGSGEMÄßE UND VOLLSTÄNDIGE MONTAGE, VERWENDUNG UND ÜBERWACHUNG SIND FÜR DEN ORDNUNGSGEMÄßEN BETRIEB UND ZUR REDUZIERUNG DES UNFALL- UND VERLETZUNGSRISIKOS UNERLÄSSLICH.
ES BESTEHT EINE HOHE WAHRSCHEINLICHKEIT SCHWERER VERLETZUNGEN, WENN DIESES SYSTEM NICHT ORDNUNGSGEMÄß INSTALLIERT, GEWARTET UND BETRIEBEN WIRD

Wenn Sie bei der Montage ein Leiter verwenden, bitte gehen Sie vorsichtiger vor.
Für die Montage werden zwei kräftige Erwachsenen empfohlen.
Überprüfen Sie die Basis regelmäßig auf Undichtigkeiten. Langsame Lecks könnten dazu führen, dass das System unerwartet umkippt.
Setzen Sie die Stangenteile richtig ein (falls zutreffend). Andernfalls könnten sich die Stangenabschnitte beim Spielen und/oder beim Transport des Systems lösen.
Klima, Korrosion oder Missbrauch können zu Systemausfällen führen.
Dieses Gerät ist nur für den Hausgebrauch und nicht für Wettkampfspiel bestimmt.
Die Lebensdauer Ihrer Basketballstange hängt von vielen Bedingungen ab.
Das Klima, die Platzierung, die Position des Basketball Anlage und die Einwirkung von Pestiziden, Herbiziden oder Salzen.
Wenn Sie technische Hilfe benötigen, wenden Sie sich an den Kundendienst.
Bei der Höhenverstellung wird die Aufsicht eines Erwachsenen empfohlen.

Die meisten Verletzungen werden durch Missbrauch und/oder Nichtbefolgen der Anweisungen verursacht. Seien Sie vorsichtig, wenn Sie diese Anlage verwenden

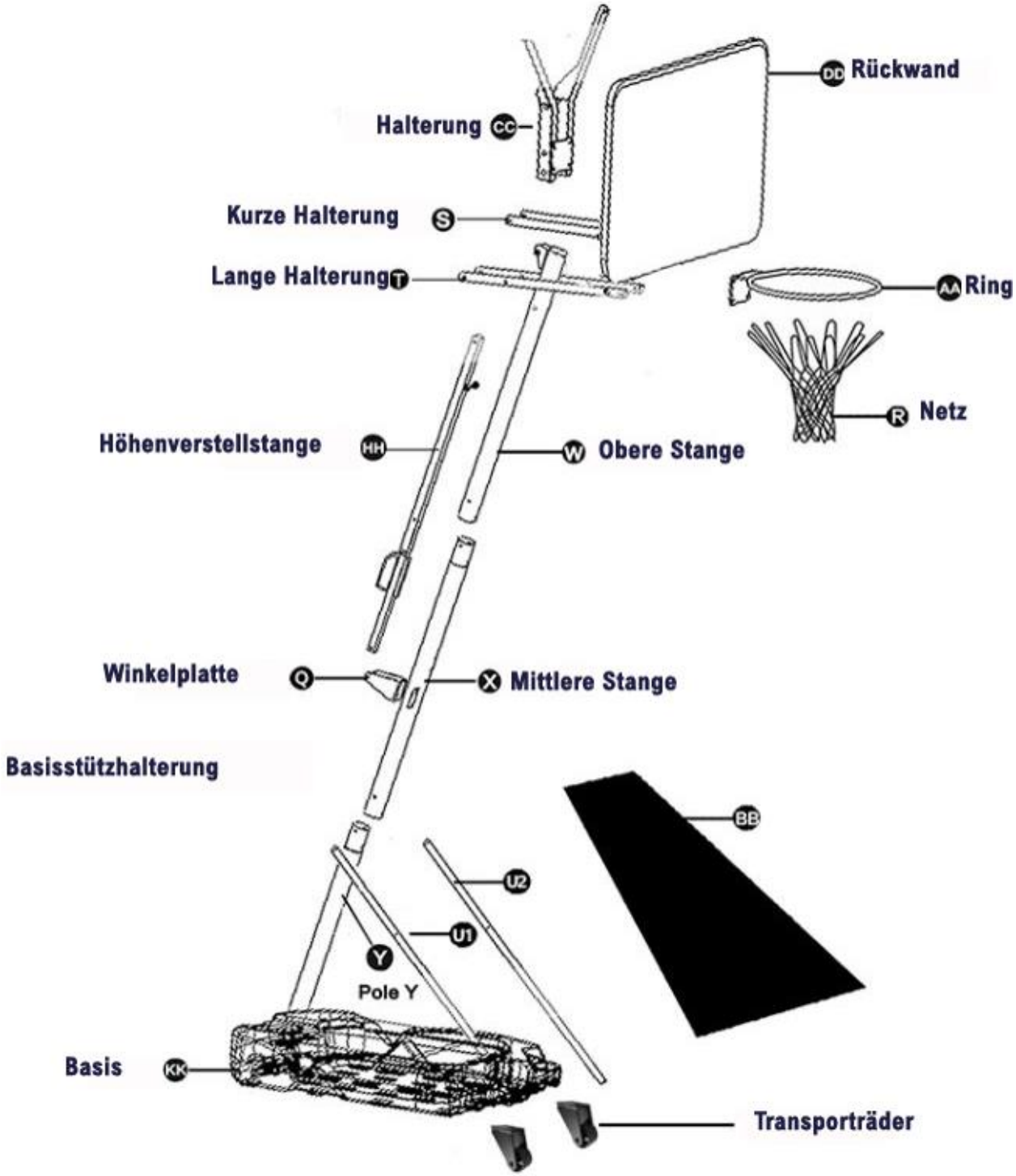
Rückwand
Halterung
Kurze Halterung
Lange Halterung
Ring
Netz
Höhenverstellstange
Obere Stange
Winkelplatte
Mittlere Stange
Basisstützhalterung
Pole Y
Basis
Transporträder

TEILELISTE

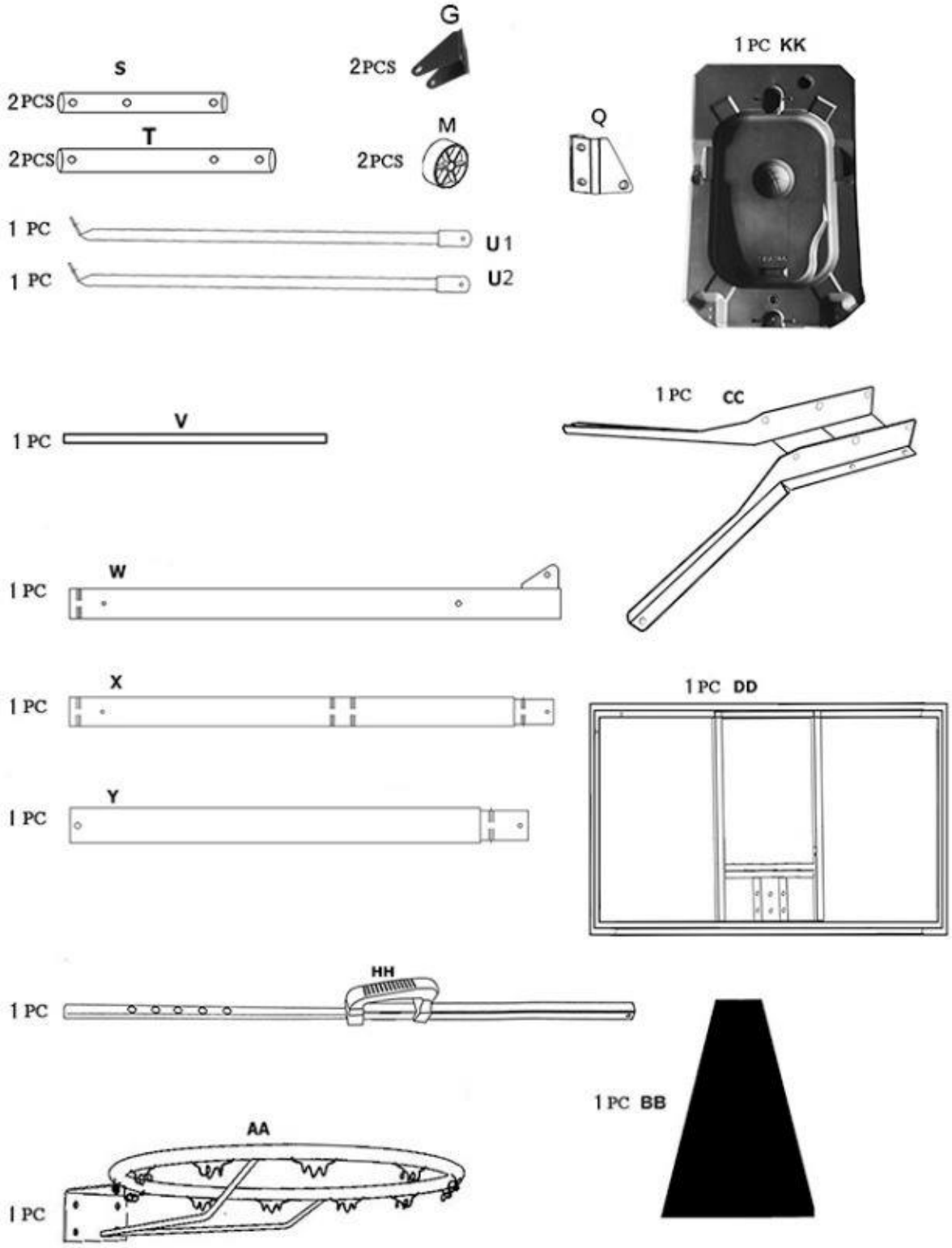
G
2PCS
S
2PCS
T
2PCS
M
2PCS
Q
1 PC KK
1 PC
U1
1 PC
U2
1 PC
V
1 PC CC
1 PC
W
1 PC
X
1 PC DD
1 PC
Y
HH
1 PC
1 PC BB
AA
1 PC

SCHRAUBEN UND UNTERLEGSCHEIBEN LISTE

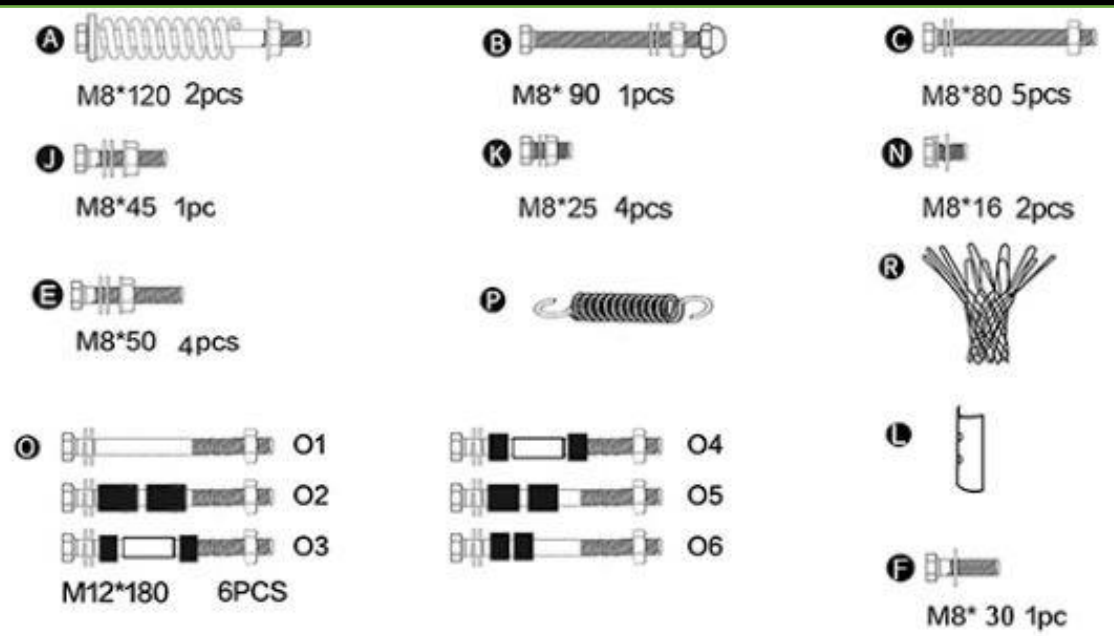

Identifizieren Sie alle teile anhand ihrer Kennzeihnung und der in diesem Dokument enthaltenenen Teilenliste, um Fehler oder wiederholte Arbeiten zu vermeiden. Bitte ziehen Sie die Mutter fest, bis die Unterlegscheibe fest sitzt. Zu starkes Befestigen kann zu Verformungen oder Brüchen führen.

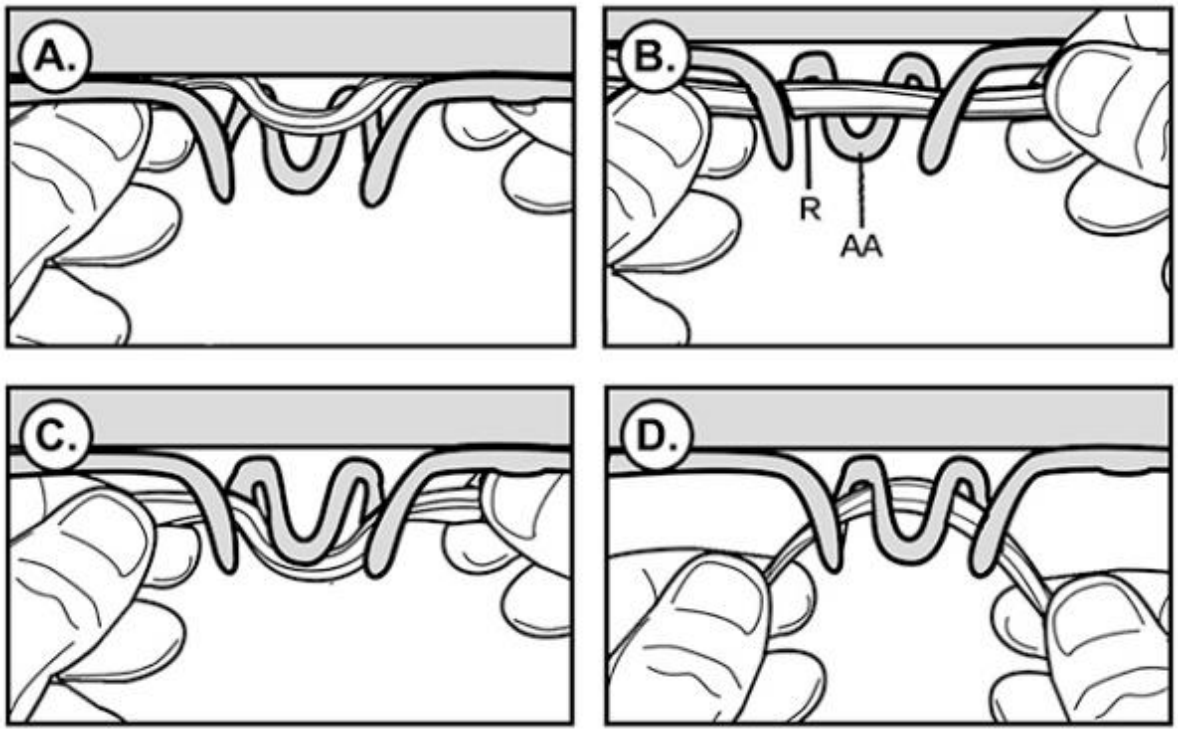

Schritt 1

Stecken Sie die Stange (V) in die untere Stange (Y), wie unten links abgebildet. Setzen Sie dann die untere Stange (Y) in die Basis ein.

Verwenden Sie die Schraube (F), um die untere Hauptstange und die Basis zu fixieren, wie unten rechts abgebildet.

Die Vorderseite der Basis (KK)

Schritt 2

(1). Befestigen Sie das untere Ende der Basisstützhalterung (U1), (U2) mit dem Schraubensatz (K) an der Basis, wie im linken Bild dargestellt. Installieren Sie zuerst den Befestigungsblock (G) an der Vorderseite der Basis, installieren Sie dann die Schrauben (k), um U1, U2 zu befestigen, und installieren Sie schließlich die Räder mit Schrauben (E) (wie in der Abbildung gezeigt).

(2). Setzen Sie die mittlere Stange (X) in die untere Stange (Y) ein, befestigen Sie die mittlere Stange (X), die untere Stange und das obere Ende der beiden Basishalterungen mit dem Schraubensatz (B) aneinander und verbinden Sie die mittlere Stange (X) und die untere Stange (Y) durch Schraubensatz (C).

(3) Befestigen Sie die Verbindungsplatte (Q) an der Mittelstange (X) mit 2 Stück Schraubensatz (C) und 1 Stück Vierkantdichtung (L), wie oben abgebildet. Bitte beachten Sie, dass die Verbindungsplatte (Q) nach hinten zeigen muss.

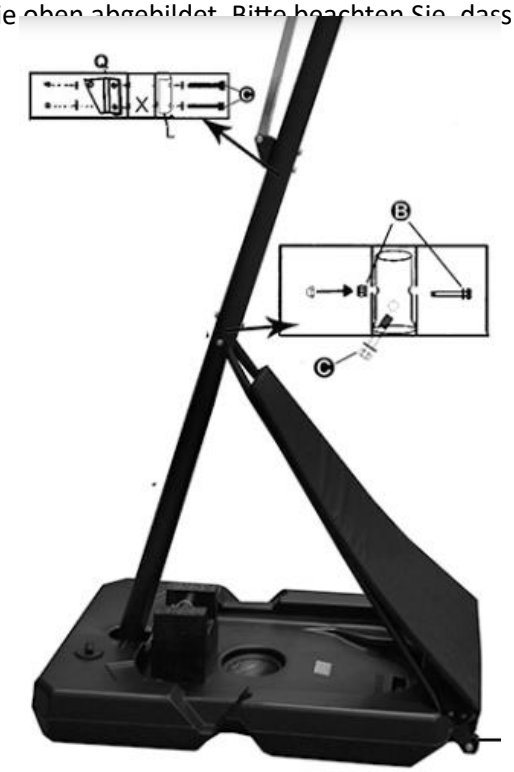

Schritt 3

Befestigen Sie den Ring (AA) und die Rückwand (DD) mit der Schraube (E) und der Schraube (A). Durch die „Y“-Halterung (CC) installieren Sie die Schraube (A) im oberen Loch der Felge.

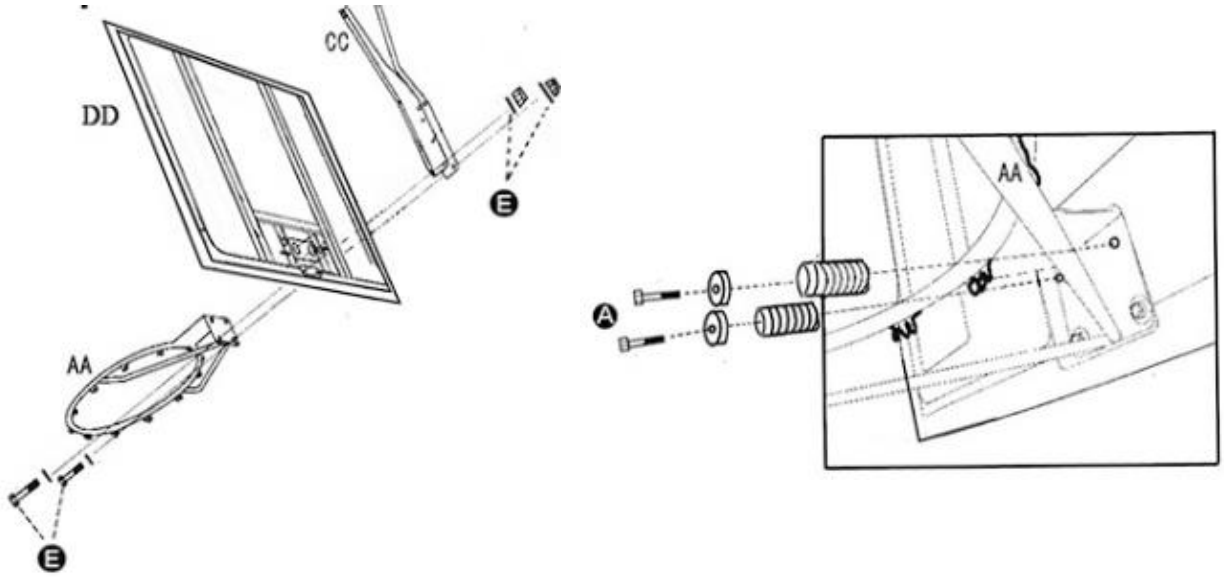

Schritt 4

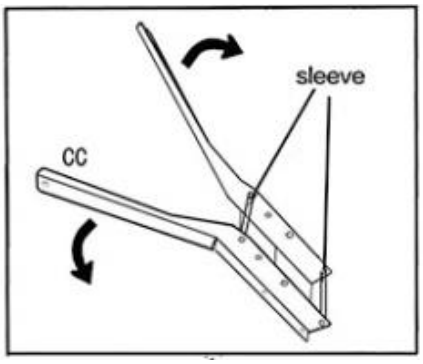

Ziehen Sie, wie in der folgenden Abbildung gezeigt, die „Y“-Klammer (CC)
nach beiden.

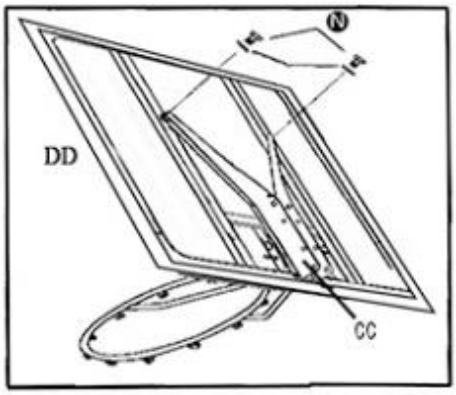

Befestigen Sie das obere Ende der „Y“-Halterung (CC) hinter der Rückwand (DD) mit der Schraube (N).

Wie in der Abbildung gezeigt, verbinden Sie die kurze Halterung (S) und die lange Halterung (T) mit der Schraube (03) mit der „Y“-Halterung (CC). Bitte beachten Sie, dass die Hülse innerhalb der „Y“-Halterung (CC) installiert werden muss.

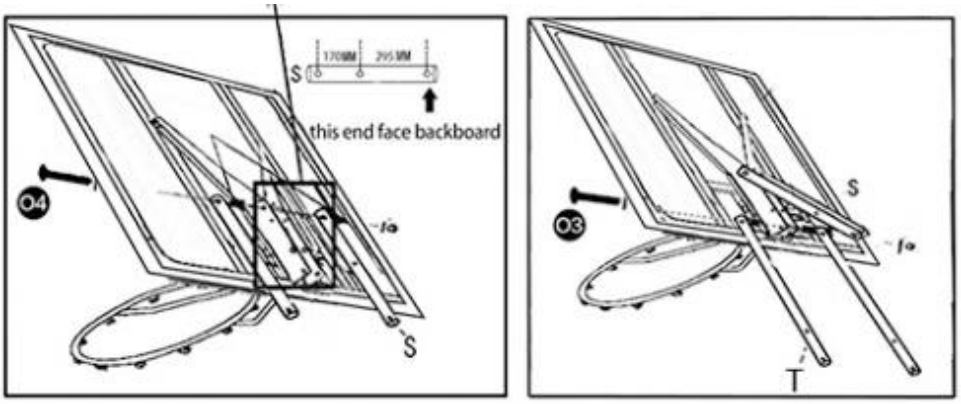

Schritt 5

Montieren Sie die kurze Halterung (S) und die lange Halterung (T) wie gezeigt mit den Schraubensätzen (02) und (06) und ziehen Sie alle Muttern fest.

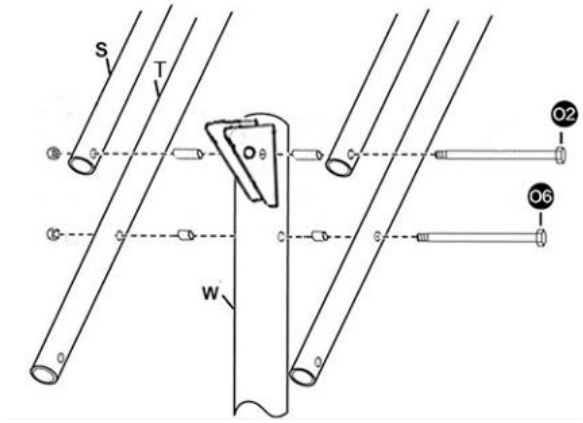

Schritt 6

Montieren Sie die Stange (W), (X) mit 2 Schraubensätzen (C).

Installieren Sie dann die Hebestange (HH) und (Q) mit dem Schraubensatz (J) und die Hebestange (HH) und (T) mit dem Schraubensatz (05), wie unten gezeigt. Ziehen Sie alle Muttern fest.

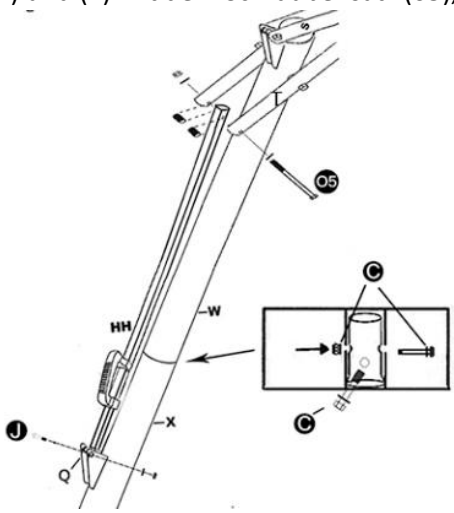

Schritt 7

Befestigen Sie die Bolzen (O1) auf den kurzen Stangen (S).

Als nächstes hängen Sie die großen Federn an (P).

Befestigen Sie, wie im Bild unten gezeigt, ein Ende der großen Federn (P) am Loch der „Y“-Halterung (CC). Hängen Sie dann das andere Ende der großen Federn (P) an den Bolzen (O1).

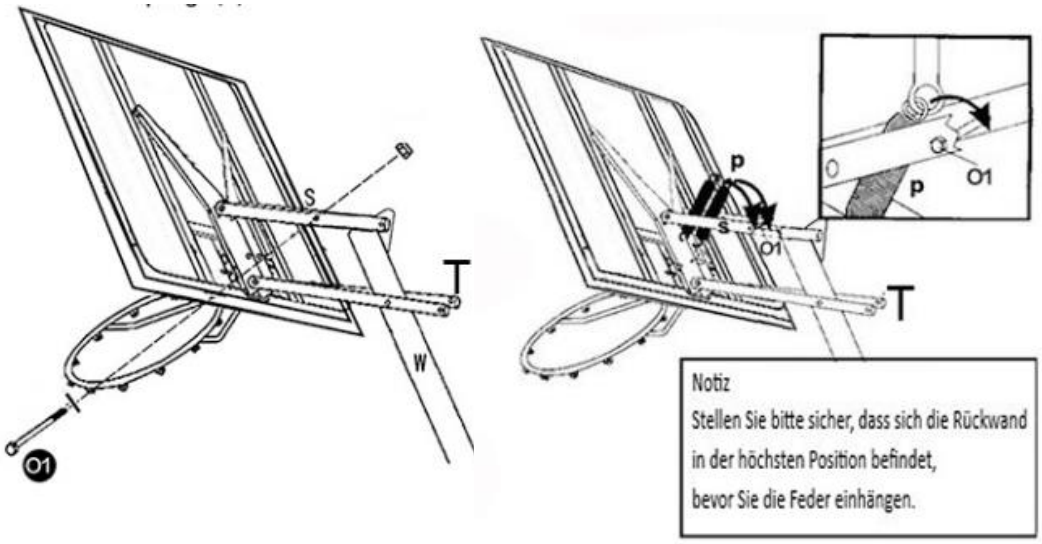

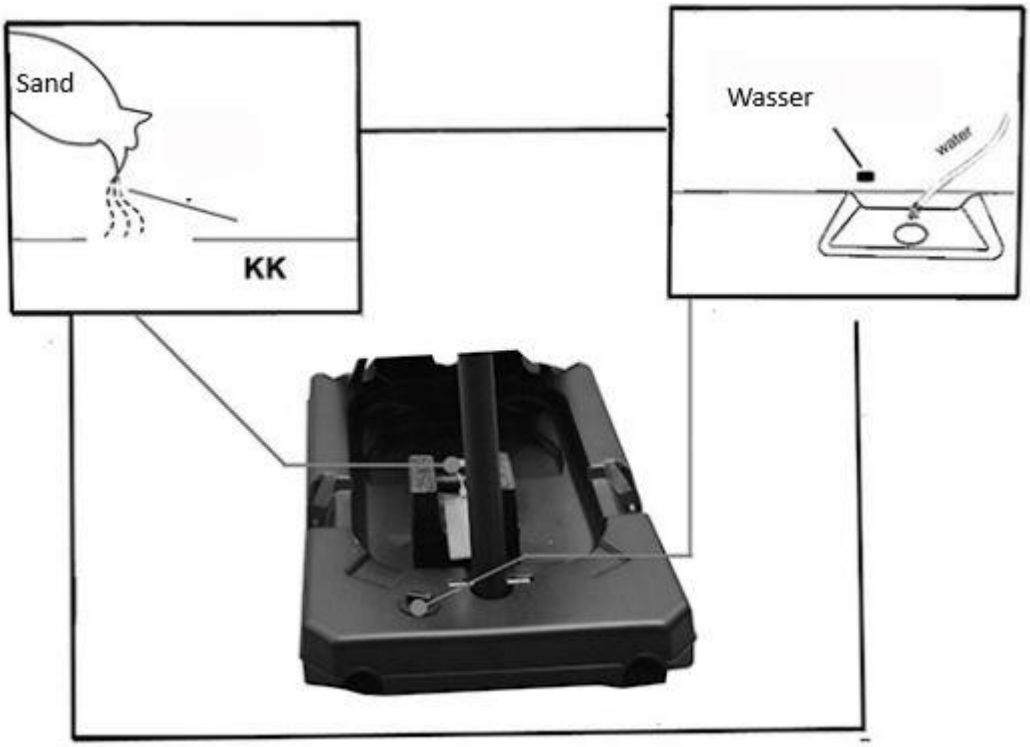

Aus Sicherheitsgründen wird empfohlen, die Basis bei Temperaturen unter dem Gefrierpunkt mit Sand anstatt mit Wasser aufzufüllen. Bitte beachten Sie, dass nach dem Einfüllen der Basis kein Sand mehr ausgeschüttet wird.

Schritt 8
Höhenverstellung
Stellen Sie die Höhe der Hauptstange am Griff ein.

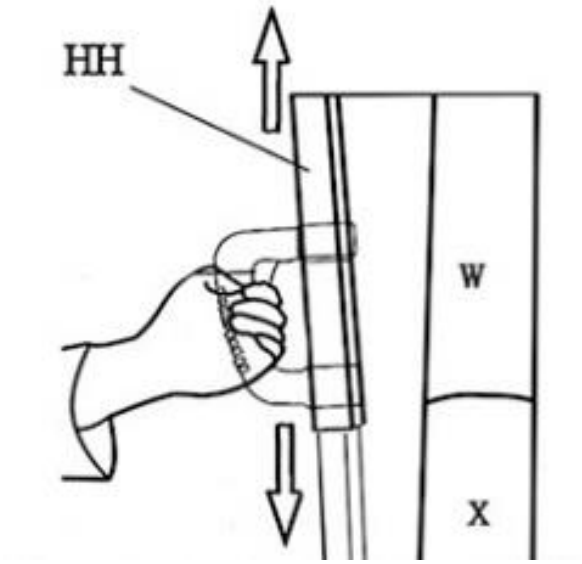

BEWEGEN DER ANLAGE
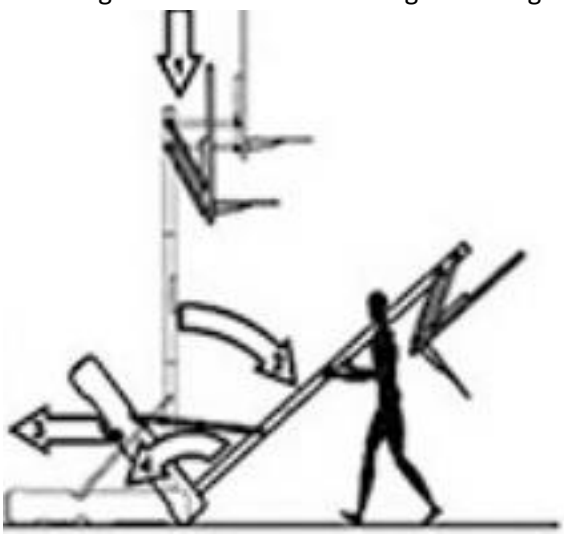
1. Stellen Sie die Höhe des Zielbretts auf die niedrigste Position.
2. Greifen Sie den Pfosten und kippen Sie die Basketball Anlage auf sich zu, bis die Räder den Boden berühren.
3. Bewegen Sie die Basketballanlage an den gewünschten Ort.