Laufmaschine Creative
Art. Nr. 1278

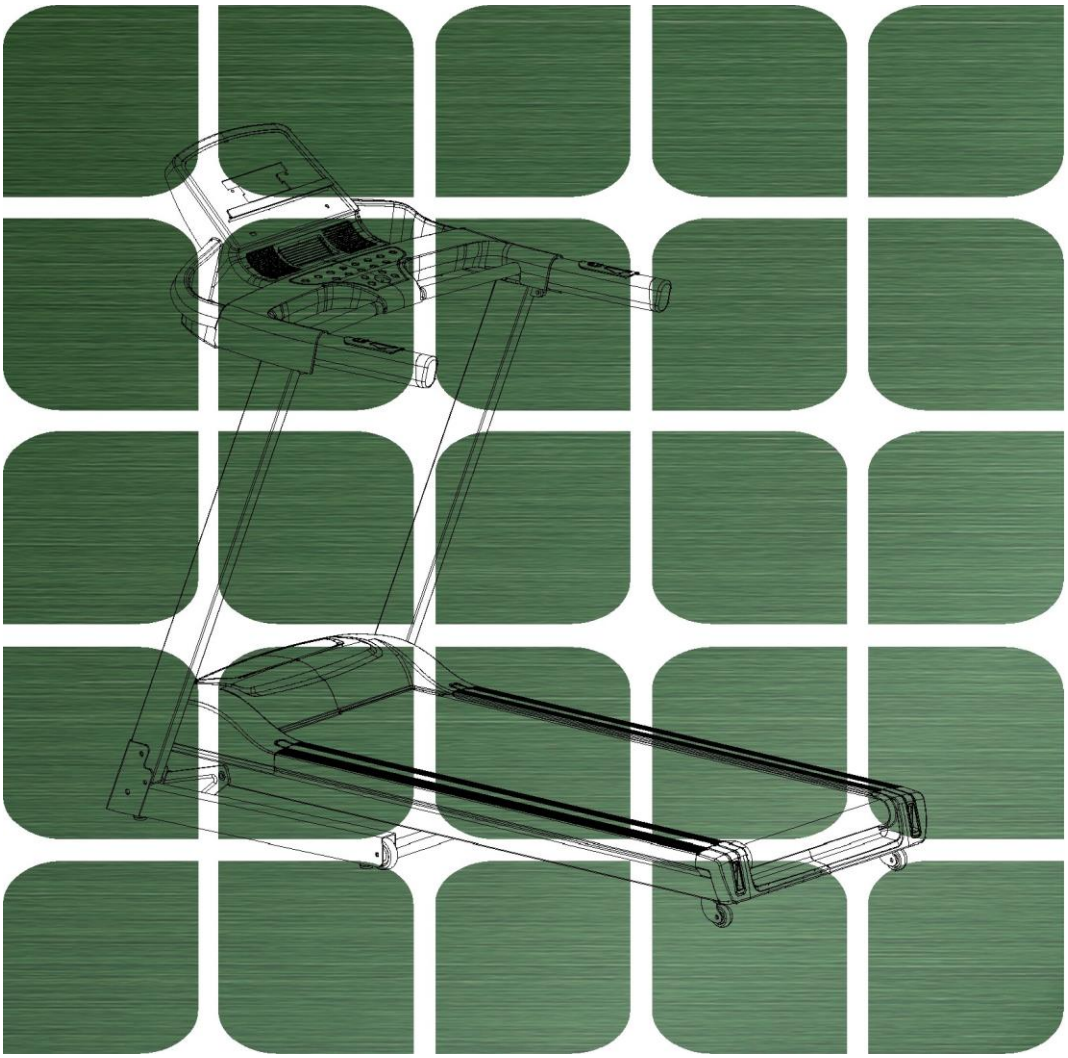

WARNUNG

ACHTUNG: lesen Sie vor dem Gebrauch die Anleitung genau durch und bewahren Sie diese auf.

Sicherheitshinweise

Achtung: um das Risiko eines elektrischen Schlages, eines Feuers oder Verletzungen vorzubeugen lesen Sie die folgenden Hinweise:

- Lassen Sie das Gerät niemals unbeaufsichtigt, wenn es eingesteckt ist.
- Verwenden Sie die Laufmaschine nur zu dem Zweck, der in der Anleitung beschrieben ist, nehmen Sie am Gerät keine Veränderungen vor.
- Verwenden Sie die Maschine nicht, wenn ein Kabel beschädigt ist oder wenn sie nicht richtig funktioniert. Sollte das Gerät umgefallen sein oder Wasser auf die Maschine gekommen sein, muss sie repariert werden.
- Nehmen Sie nur solche Instandhaltungsarbeiten vor, die in der Anleitung beschrieben sind. Sollten Probleme auftreten, kontaktieren Sie Ihren Händler.
- Die Öffnungen für die Luft müssen immer frei sein, sie dürfen nicht blockiert werden.
- Das Gerät niemals im Freien verwenden.
- Ziehen Sie niemals am Kabel den Stecker heraus, sondern nehmen Sie den Stecker in die Hand beim Herausziehen.
- Kinder und Haustiere müssen während des Trainings vom Gerät fernbleiben. Die Maschine ist nur für Erwachsene konzipiert. Behinderte dürfen nur unter Aufsicht trainieren.
- Halten sie das Gerät trocken, niemals in feuchten Umgebungen trainieren.
- Niemals in der Nähe von Decken verwenden. Übermäßige Hitze kann ein Feuer, Elektroschocks oder Verletzungen hervorrufen.
- Halten Sie die elektrischen Kabel von beheizten Fußböden fern.
- Niemals irgendwelche Gegenstände in irgendeine Öffnung werfen.
- Stellen Sie das Gerät auf eine ebene, solide Fläche. Es wird ca. 2 x 1 m Platz benötigt. Auch rund um das Gerät sollte genügend Platz sein.
- Die Laufmaschine ist nur für den Heimgebrauch.
- Nur 1 Person darf trainieren, niemals 2 gleichzeitig.
- Tragen Sie beim Training komfortable Sportbekleidung, Laufen Sie niemals barfuß, in socken oder in Sandalen, sondern immer in Laufschuhen.
- Tragen sie niemals lockere Kleidung. Sie könnte sich im Gerät verheddern.
- Halten Sie sich immer an den Handgriffen fest.
- Wenn Sie das Gerät bewegen, überprüfen Sie ob die Lagerverriegelung am Platz ist.
- Lassen Sie keine Kinder unter 12 Jahren unbeaufsichtigt bei der Laufmaschine.
- Wenn Sie die Maschine ausstecken, schalten sie vorher alle Schalter ab und nehmen Sie dann den Stecker heraus.
- Die Maschine ist nicht konzipiert für Menschen mit Behinderung jeglicher Art. Sie müssen unter Aufsicht sein und Anweisungen bekommen.
- Wenn das Stromkabel beschädigt ist, muss es ersetzt werden.
- Platzieren Sie den Sicherheitsschlüssel an der Konsole. Mit ON/Off beginnen sie das Training.
- Maximales Benützer Gewicht: 100 kg.

Verpackung und Teile

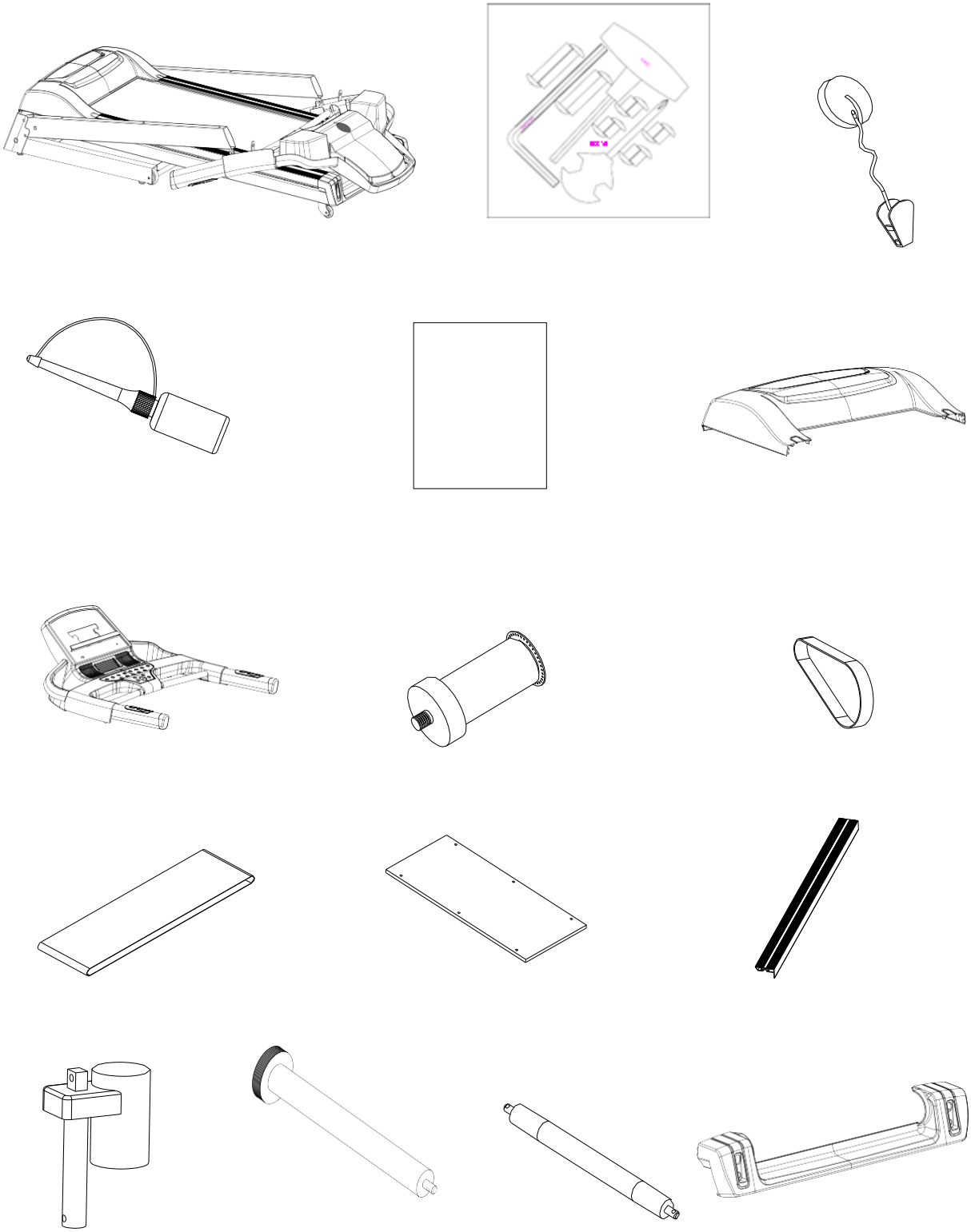

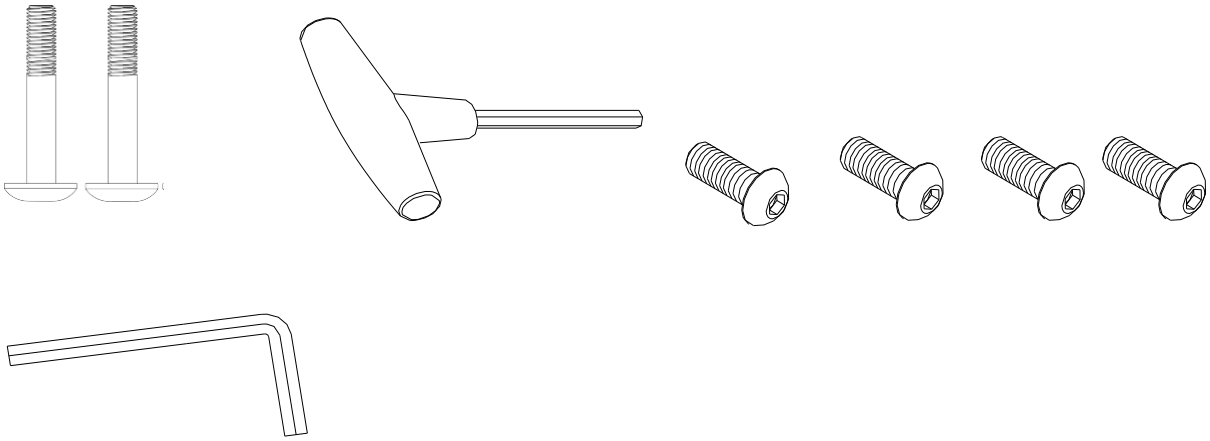

Anweisung

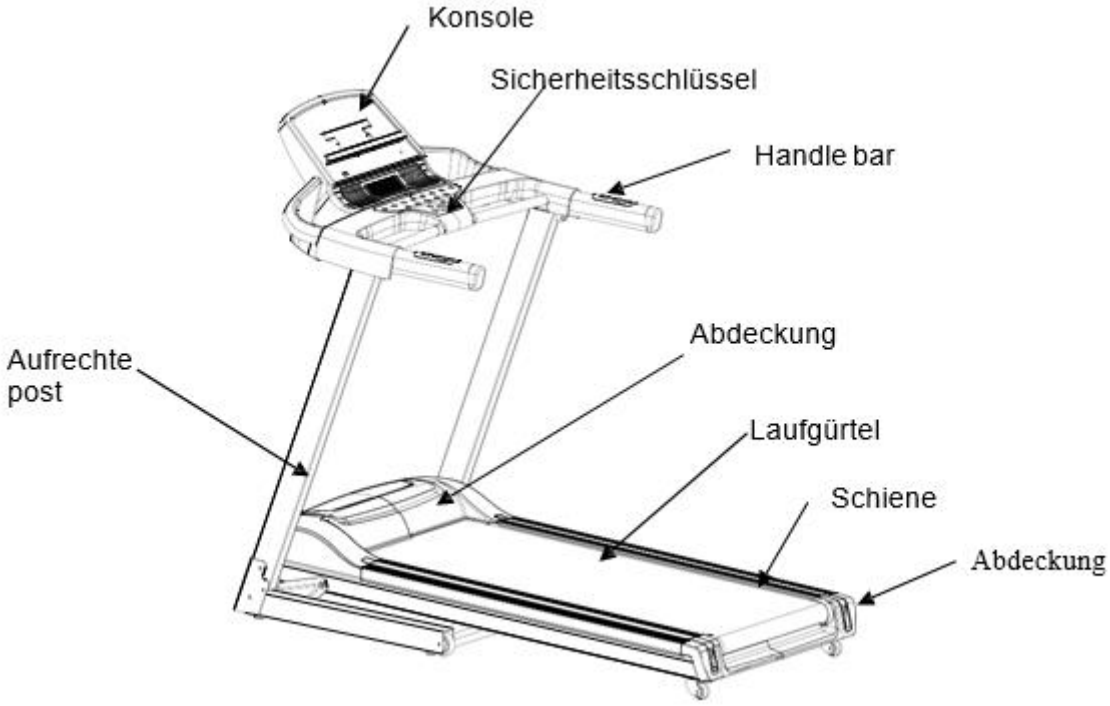
Konsole
Sicherheitsschlüssel
Handle bar
Abdeckung
Aufrechte post
Laufgürtel
Schiene
Abdeckung

Technik Information:

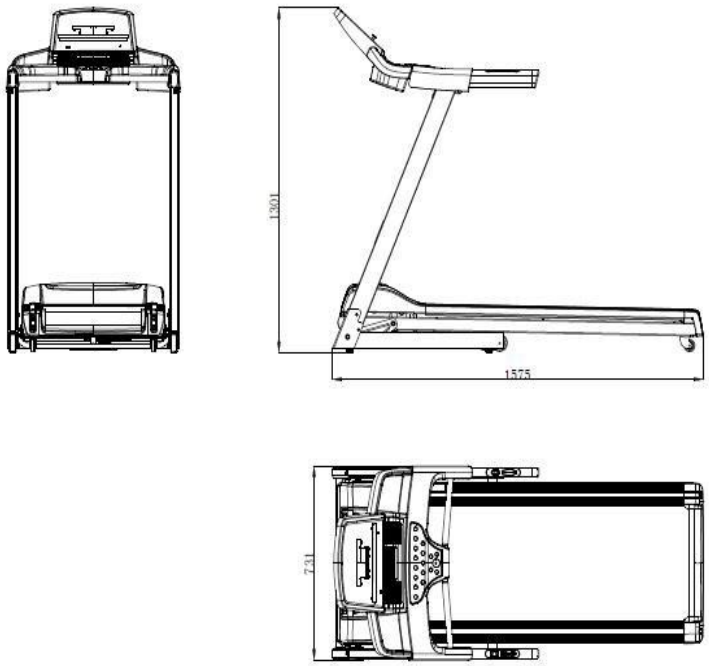

Dimension:	Aufgestellt: 1045 x 735 x 1380, Zusammen Geklappt: 1617 x 735 x 1301
Lauffläche:	1250 x 440mm
Speed:	1.0-16.0km/h

Montage Instruction

Schritt 1

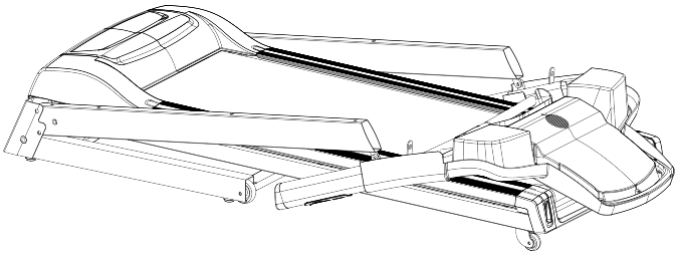

Schritt 2 Schrauben M8*50*20 mm M8*15

Schritt 3 Handhalterung + Konsole aufsetzen (siehe Bild), Schrauben 2 x M8*15

Fixieren Sie alle Schrauben.

Falten der Laufmaschine

1. Stellen Sie die Neigung wieder in die flache Position (0).

2. Ziehen Sie vor dem Zusammenklappen den Netzstecker aus der Steckdose.

3. Heben Sie das Deck an, bis es parallel zum aufrechten Pfosten ist und der Zylinder einrastet.

4. Achtung: Überprüfen Sie, ob die Zylinderverriegelung eingerastet ist.

ENTFALTEN DER TREADMILL

1. Legen Sie eine Hand auf den Lenker und drücken Sie mit der anderen die Oberseite des Laufdecks nach vorne.

2. Drücken Sie einen Fuß auf den Mittelteil des Zylinders, um den Verriegelungsmechanismus zu lösen.
3. Lassen Sie das Deck langsam fallen, bevor Sie die Hände loslassen.

Display:

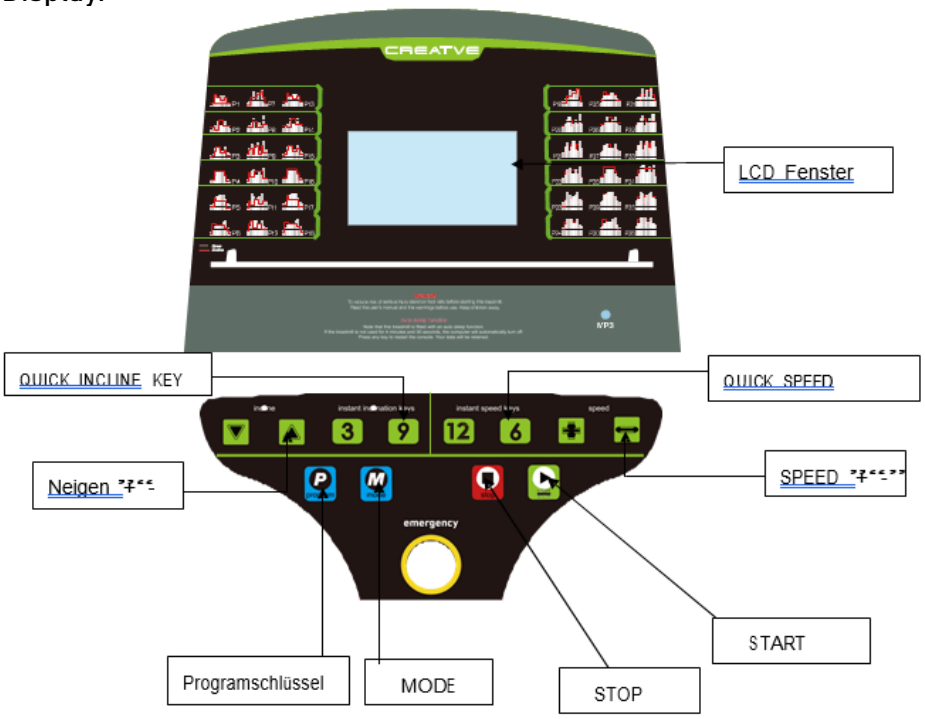

1.1: Benutzer Trainingsprogram: P1-P36 Automatik Programm, U01-U03: Benutzer Individuell Program
1.2: 5 LCD Display Fenster
1.3: Geschwindigkeitsbereich: 1.0-16.0 km/h
1.4: Neigungsbereich: 0-12%

2.1: „DISTANCE“ 0,00-99 (km)
2.2: „CALORIES“ 0,00-990 (c)
2.3: “TIME“ 0,00-99,59 (min)
2.4: “SEED” 1-16 km/h
2.5: “PULSE”
2.6: “NEIGUNG” 1-12%

Button instruction:
PROG Bei STOP Programm wählen P0-P60 oder U01-U03 + FAT
MODE Bei STOP AUSWÄHLEN
Manuell Program – Time, Calories, Distance, Normal Mode
FAT Mode

START/PAUSE
STOP Mit der Stop Taste oder Sicherheitsschlüssel

+oder – Taste Erhöhen oder vermindern Sie den SPEED

QUICK SPEEDS 3,6,9,12

SICHERHEITS SCHLÜSSEL
Der Sicherheit Schlüssel ist auf der Konsole einzustecken und auf der Trainingsjacke mittels Clips zu befestigen.
Bei Sturz Stoppt das Laufband sofort.
Dann widerum den Schlüssel an der Konsole befestigen

BODY FAT FUNKTION

Stopp das Laufband und wähle PROG und FAT

- F1 Mann oder Frau
- F2 Alter (1-99)
- F3 Größe 100-220 cm
- F4 Gewicht: 20-150 kg
- F5 BMI – Halte beide Hände für ca. 8 sec auf die Haltegriffe
  BMI unter 18 – Untergewicht
  18-24 Normalgewicht
  25-28 Übergewicht
  Über 29 Fettleibigkeit

Programm Geschwindigkeit Tabelle

PROG.	SEG. / CLS.	1	2	3	4	5	6	7	8	9	10
P1	SPEED	1.0	3.0	5.0	5.0	5.0	7.0	7.0	5.0	3.0	2.0
	INCLINE	2	2	8	6	6	4	4	6	2	2
P2	SPEED	2.0	3.0	5.0	8.0	5.0	5.0	6.0	8.0	4.0	3.0
	INCLINE	3	3	2	2	8	8	4	4	4	4
P3	SPEED	2.0	3.0	7.0	8.0	5.0	5.0	5.0	8.0	4.0	3.0
	INCLINE	1	2	5	7	7	4	4	6	2	2
P4	SPEED	2.0	2.0	5.0	8.0	8.0	8.0	8.0	5.0	3.0	2.0
	INCLINE	3	3	9	9	9	9	9	6	2	2
P5	SPEED	3.0	4.0	8.0	9.0	10.0	10.0	10.0	7.0	4.0	3.0
	INCLINE	2	2	8	6	6	6	6	6	1	1
P6	SPEED	3.0	4.0	6.0	7.0	7.0	7.0	9.0	10.0	5.0	3.0
	INCLINE	1	8	8	7	7	7	7	5	3	1
P7	SPEED	3.0	4.0	4.0	10.0	4.0	9.0	4.0	11.0	3.0	2.0
	INCLINE	1	1	6	6	6	8	8	10	6	2
P8	SPEED	3.0	5.0	7.0	9.0	3.0	5.0	7.0	5.0	11.0	5.0
	INCLINE	3	3	3	7	7	3	3	3	5	5
P9	SPEED	3.0	7.0	10.0	4.0	7.0	11.0	5.0	4.0	12.0	6.0
	INCLINE	3	6	7	3	8	8	3	8	4	4
P10	SPEED	3.0	5.0	9.0	10.0	6.0	6.0	9.0	6.0	11.0	3.0
	INCLINE	2	7	5	5	8	8	8	8	4	4
P11	SPEED	4.0	5.0	11.0	9.0	6.0	8.0	9.0	11.0	6.0	5.0
	INCLINE	1	6	3	3	7	7	4	4	6	6
P12	SPEED	4.0	6.0	10.0	10.0	10.0	7.0	7.0	10.0	6.0	5.0
	INCLINE	3	8	9	5	5	8	8	4	4	4
P13	SPEED	2.0	4.0	6.0	6.0	6.0	8.0	8.0	6.0	4.0	3.0
	INCLINE	3	3	9	7	7	5	5	7	3	3
P14	SPEED	3.0	4.0	6.0	9.0	6.0	6.0	7.0	9.0	5.0	4.0
	INCLINE	4	4	3	3	9	9	5	5	5	5
P15	SPEED	3.0	4.0	8.0	9.0	6.0	6.0	6.0	9.0	5.0	4.0
	INCLINE	2	3	6	8	8	5	5	7	3	3
P16	SPEED	3.0	3.0	6.0	9.0	9.0	9.0	9.0	6.0	4.0	3.0
	INCLINE	4	4	10	10	10	10	10	7	3	3
P17	SPEED	4.0	5.0	9.0	10.0	11.0	11.0	11.0	8.0	5.0	4.0
	INCLINE	3	3	9	7	7	7	7	7	2	2
P18	SPEED	4.0	5.0	7.0	8.0	8.0	8.0	10.0	11.0	6.0	4.0
	INCLINE	2	9	9	8	8	8	8	6	4	2
P19	SPEED	4.0	5.0	5.0	11.0	5.0	10.0	5.0	12.0	4.0	3.0
	INCLINE	2.0	2	7	7	7	9	9	11	7	3
P20	SPEED	4.0	6.0	8.0	10.0	4.0	6.0	8.0	6.0	12.0	6.0
	INCLINE	4	4	4	8	8	4	4	4	6	6

P21	SPEED	4.0	8.0	11.0	5.0	8.0	12.0	6.0	5.0	12.0	7.0
	INCLINE	4	7	8	4	9	9	4	9	5	5
P22	SPEED	4.0	6.0	10.0	11.0	7.0	7.0	10.0	7.0	12.0	4.0
	INCLINE	3	8	6	6	9	9	9	9	5	5
P23	SPEED	5.0	6.0	12.0	10.0	7.0	9.0	10.0	12.0	7.0	6.0
	INCLINE	2	7	4	4	8	8	5	5	7	7
P24	SPEED	5.0	7.0	11.0	11.0	11.0	8.0	8.0	11.0	7.0	6.0
	INCLINE	4	9	10	6	6	9	9	5	5	5
P25	SPEED	3.0	5.0	7.0	7.0	7.0	9.0	9.0	7.0	5.0	4.0
	INCLINE	4	4	10	8	8	6	6	8	4	4
P26	SPEED	4.0	5.0	7.0	10.0	7.0	7.0	8.0	10.0	6.0	5.0
	INCLINE	5	5	4	4	10	10	6	6	6	6
P27	SPEED	4.0	5.0	9.0	10.0	7.0	7.0	7.0	10.0	6.0	5.0
	INCLINE	3	4	7	9	9	6	6	8	4	4
P28	SPEED	4.0	4.0	7.0	10.0	10.0	10.0	10.0	7.0	5.0	4.0
	INCLINE	5	5	11	11	11	11	11	8	4	4
P29	SPEED	5.0	6.0	10.0	11.0	12.0	12.0	12.0	9.0	6.0	5.0
	INCLINE	4	4	10	8	8	8	8	8	3	3
P30	SPEED	5.0	6.0	8.0	9.0	9.0	9.0	11.0	12.0	7.0	5.0
	INCLINE	3	10	10	9	9	9	9	7	5	3
P31	SPEED	5.0	6.0	6.0	12.0	6.0	11.0	6.0	12.0	5.0	4.0
	INCLINE	3	3	8	8	8	10	10	12	8	4
P32	SPEED	5.0	7.0	9.0	11.0	5.0	7.0	9.0	7.0	12.0	7.0
	INCLINE	5	5	5	9	9	5	5	5	7	7
P33	SPEED	5.0	9.0	12.0	6.0	9.0	12.0	7.0	6.0	12.0	8.0
	INCLINE	5	8	9	5	10	10	5	10	6	6
P34	SPEED	5.0	7.0	11.0	12.0	8.0	8.0	11.0	8.0	12.0	5.0
	INCLINE	4	9	7	7	10	10	10	10	6	6
P35	SPEED	6.0	7.0	12.0	11.0	8.0	10.0	11.0	12.0	8.0	7.0
	INCLINE	3	8	5	5	9	9	6	6	8	8
P36	SPEED	6.0	8.0	12.0	12.0	12.0	9.0	9.0	12.0	8.0	7.0
	INCLINE	5	10	11	7	7	10	10	6	6	6

Explosionszeichnung

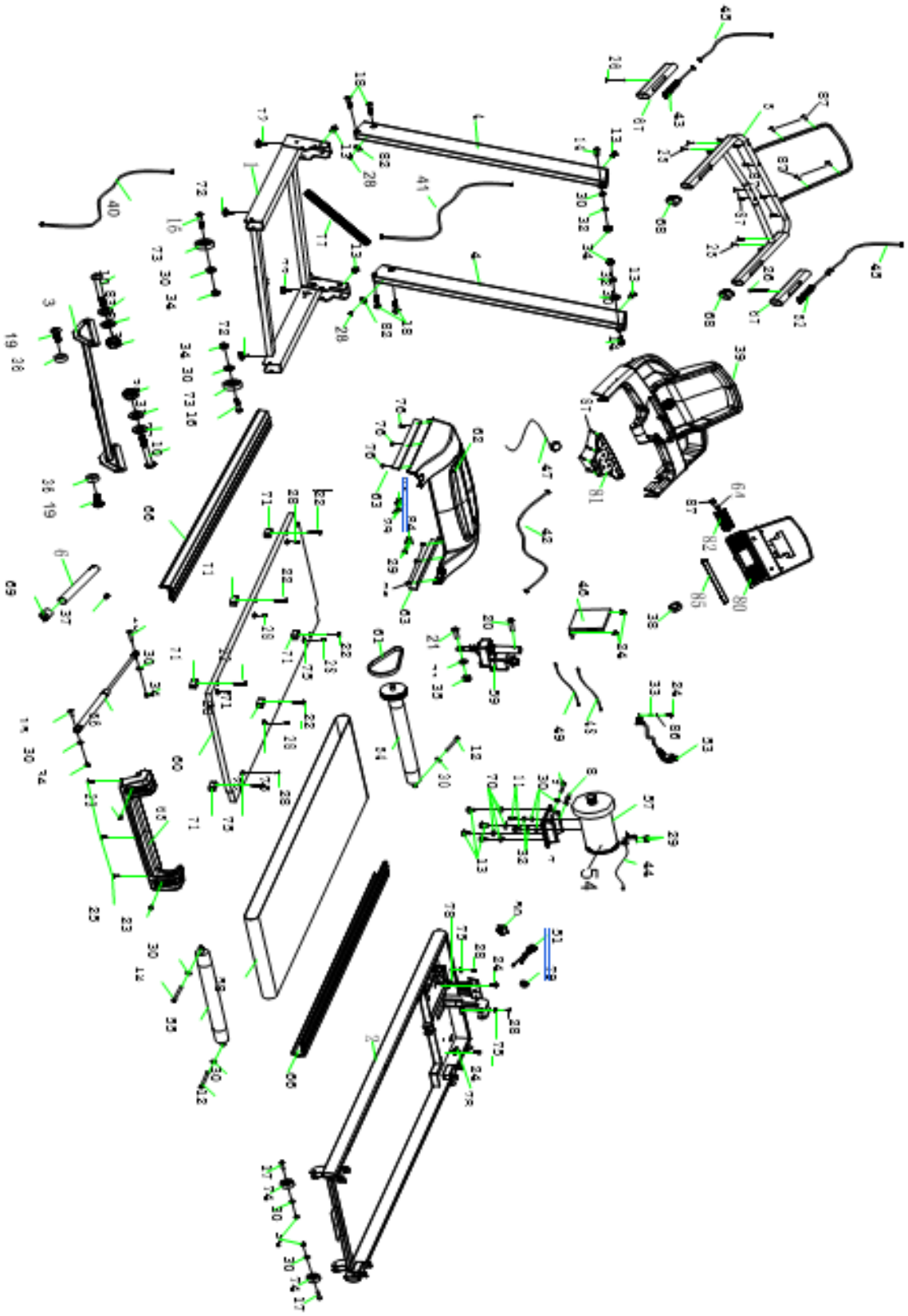

NO	NAME	QUANTITY
1	Base frame	1
2	Platform frame	1
3	Incline frame	1
4	Upright post	2
5	Console frame	1
6	Ezfit linking parts	1
7	Motor base frame	1
8	Bolt welding	1
9	Hex full thread screw M8×75	1
10	Allen C.K.S. half thread screw M10×80×40	2
11	Allen socket full thread screw M8×15	2
12	Allen socket full thread screw M8×75	3
13	Allen C.K.S. full thread screw M8×15	8
14	Allen socket full thread screw M8×25	2
15	Allen C.K.S. half thread screw M8*30*20	1
16	Allen C.K.S. half thread screw M8*50*20	3
17	Allen C.K.S. half thread screwM8*40*20	2
18	Allen C.K.S. half thread screwM8*55*20	4
19	Allen C.K.S. full thread screw M10×25	2
20	Allen C.K.S. half thread screwM10*45*20	1
21	Allen C.K.S. half thread screw M10*35*20	1
22	Allen self-tapping screw M6×50×Φ16	6
23	Philips C.K.S. full thread screw M5×10	6
24	Philips C.K.S. full thread screw M4×10	7
25	Philips C.K.S. self-tapping screw ST4×16	19
26	Philips C.K.S. self-tapping screw ST4×50	2
27	Philips self-tapping screw ST3×25	4
28	Philips self-tapping screw ST4×15	6
29	Philips self-tapping screw ST3×10	6
30	Flat washerΦ8	15
31	Flat washerΦ10	3
32	Spring Washer	4

33	Lockwasher Φ5	3
34	Hex self-locking nut M8	8
35	Hex self-locking nut M10	3
36	Powder metallurgy set Φ17×Φ10×7	2
37	Spring	1
38	Magnetic Ring	1
39	Console housing	1
40	Communication wire(L-800mm)	1
41	Communication wire(L-1200mm)	1
42	Communication wire(L-700mm)	1
43	Handle pulse(incline)	1
44	Speed sensor L-300	1
45	Handle pulse set	2
46	Controller	1
47	Safety key	1
48	Power cord	1
49	Power cord	1
50	Switch	1
51	Fuse(with wire)	1
52	Handle pulse(speed)	1
53	Power cord	1
54	Front roller	1
55	Rear roller	1
56	Cylinder	1
57	Motor	1
58	Running belt	1
59	Incline motor	1
60	Running deck	1
61	Motor belt	1
62	Motor cover	1
63	Cover spacing piece frame	2
64	Arch clamp	2
65	Rear cover	1

66	Side rail	2
67	Foam grip	2
68	Ellipse end cap	2
69	End cap	1
70	Square cushion	4
71	Square cushion	6
72	Feet pad	4
73	Wheel	2
74	Wheel	2
75	Side rail guider	8
76	Philips self-tapping screw ST5.5*15	6
77	Wire protector	1
78	Binder	2
79	Power cord buckle	1
80	PCB board	1
81	Keyboard	1
82	Outlet	1
83	Plastic flatwasher	2
84	Cover spacing piece	2
85	IPAD pallets	1
86	Spring washer	3
87	Philips C.K.S. full thread screw ST4×12	13

Einstellung des Bandes: Das Band wird in der Fabrik eingestellt. Während der Transport oder beim Gebrauch kann es locker werden. Nach längerem Gebrauch dehnt sich das Band aus. Wenn sich das Band nach links bewegt, dann lassen Sie es mit 2-3km/h laufen. Verwenden Sie den beiliegenden Inbusschlüssel und drehen Sie den linken, hinteren Einstellbolzen um ¼ Umdrehung im Uhrzeigersinn. Sie sollten sehen wie sich das Band korrigiert und wieder und wieder ins Zentrum bewegt. Wiederholen Sie den oben beschriebenen Vorgang bis das Band zentriert ist. Wenn das Band sich nach rechts bewegt, dann drehen Sie den rechten, hinteren Einstellungsbolzen um ¼ Umdrehung im Uhrzeigersinn. Das Band sollte sich korrigieren und ins Zentrum bewegen. Wiederholen Sie den Vorgang bis das Band zentriert ist. Wenn das Band während des Trainings rutscht, dann schalten Sie das Gerät ab und ziehen Sie den Stecker heraus. Nehmen Sie den Inbusschlüssel und drehen Sie den linken und den rechten hinteren Einstellungsbolzen um ¼ Umdrehung im Uhrzeigersinn. Schalten Sie dann das Gerät wieder ein und lassen Sie es mit 2 oder 3km/h laufen. Überprüfen Sie jetzt ob das Band noch rutscht. Wiederholen Sie den oben beschriebenen Vorgang wenn nötig, bis das Band nicht mehr rutscht

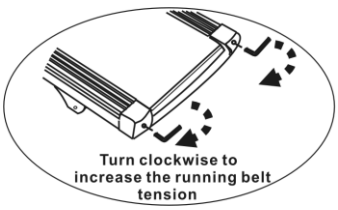

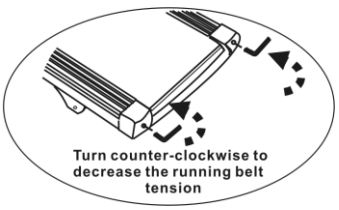

ERROR MESSAGE AND SOLUTION:

Problem	Reason	How to settle the problem
Treadmill can not work	A: Did not connect the power supply	Connect the power supply or switch on
	B: Safety key did not put well	Well put the safety key on the correct position
	C: Transformer did not fix well or transformer defected.	Fix well the transformer or change the transformer
	D: Electro circuit interrupt	Check the connect wire and the terminal of the connect wire, and well connect.
Treadmil l stop suddenly	A :Safety key fall off	Put well the safety key.
	B: The electronic system problem	Ask for the after sale service
Key defected	Key is damaged	Change key
	Key can not work	Change key board and wire. Change PCB board and change computer.
E1	Connect wire loose or defected.	Well connect the wire or change the wire between console and controller.
E3	A: Motor wire loose or defected or controller defected.	Well connect the motor wire or change the controller.
	B: Speed sensor not well put or defected	Well put the speed sensor or change the speed sensor.
E4	A: Incline motor induction wire not well put	Well put the induction wire
	B: Incline motor AC wire not put correctly	AC wire match to the logo on the controller
	C: Incline motor connect wire loose or defected	Change connect wire or incline motor

	D: Controller defected	Change the controller
E5	A: Over loading and some part is locked lead to excessive current	Adjust the treadmill and start it again
	B: Motor and controller defected	Change the motor and controller
	C: Power and voltage not in conformity or too low.	Test again for correct voltage.
E6	A: Voltage is lower 50 % than normal voltage.	Test again for correct voltage.
	B: Controller defected	Change the controller
	C: Motor connect wire not put well	Well put motor connect wire
No pulse	Handle pulse wire did not connect well or wire defected	Well connect the wire or change the wire
	Console circuitry defected	Change the console
Console short of display	The screw on the PCB is loose	Tight well the screw
	Console defected	Change the console

Problem	Possible cause	Corrective action
Treadmill does not work	a .No connect to power supply	Plug into socket
	b. Safety switch not insert	Insert safety switch in monitor
	c .Cut off the signal circuit system	Check control panel and signal cable
	d. Treadmill is not switch on	Switch on
	e. Fuse is broken	Change fuse
Belt does not run properly	a .Running belt not lubricate well	Adjust running belt by silicon
	b. Belt too tight	Adjust running belt
Belt is slipping	a. Belt is too loose	Adjust running belt
	b .Motor belt is too loose	Adjust the motor belt